虹润

229-230925

NHR-229现场回路显示仪
使用说明书

产品介绍

NHR-229现场回路显示仪是一款适合二线制4～20mA变送器使用的数字显示表头，广泛应用于各种压力、温度、液位、气体等变送器的现场显示。

1 仪表选型

NHR-229-□-□

安装方式：
- A：一体式
- B：分体式

电气接口：
- R：外螺纹G1/2
- G：外螺纹M20*1.5
- A：外螺纹1/2NPT
- R1：金属外螺纹G1/2
- G1：金属外螺纹M20*1.5
- A1：金属外螺纹1/2NPT

2 结构外形图

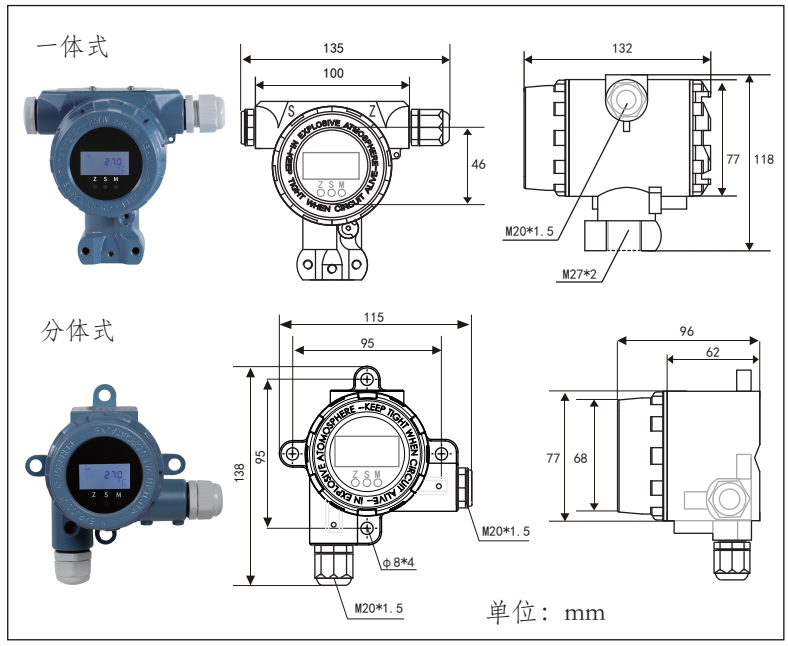

3 电器接线

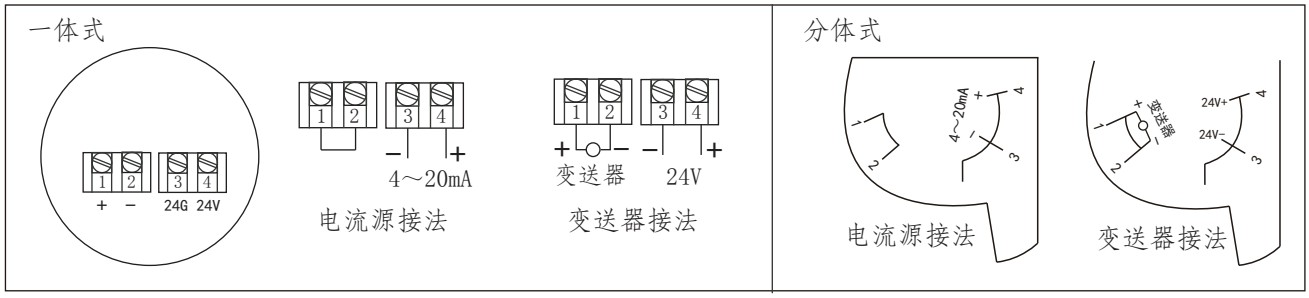

4 技术参数

输入	
输入信号	4～20mA（二线制）
显示范围	-9999～32000
显示精度	0.2%FS
其它参数	
温度漂移	0.01%FS/℃
响应时间	1s达到最终值的90%
使用环境温度	-10～60℃
电磁兼容性	符合GB/T18268工业设备应用要求（IEC 61326-1）

★通过扫描标签二维码可获取仪表的说明书、接线图、寄存器地址、通讯软件、查伪码、虹润官网等信息。

Fujian Shunchang Hongrun Precision Instruments Co., LtD.

5 操作

5.1 按键说明

设置键（M）	在各菜单参数之间切换，修改菜单后保存，长按可返回到测量值界面
增加键（Z）	增加修改当前闪烁位，长按可左移修改位
减少键（S）	减少修改当前闪烁位，长按可右移修改位

5.2 菜单操作流程图

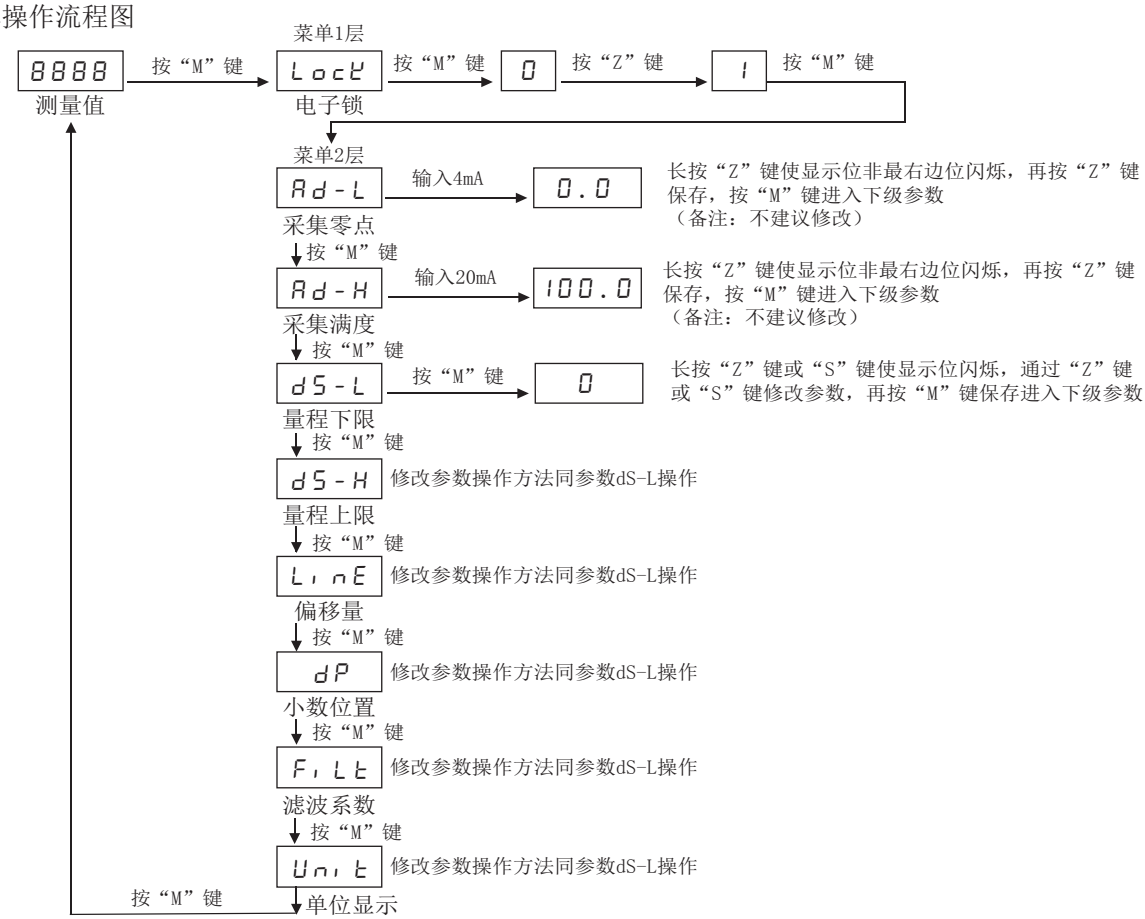

5.3 菜单1层

符号	参数	量程范围	说明	出厂默认值
LocK	Lock	0～9999	电子锁：当Lock=0时显示参数菜单 当Lock=1时显示校对菜单	0

5.4 菜单2层

符号	参数	量程范围	说明	出厂默认值
Ad-L	Ad-L	0～1000	采集零点4mA	0
Ad-H	Ad-H	0～1000	采集满度20mA	0
dS-L	dS-L	-9999～32000	量程下限	0
dS-H	dS-H	-9999～32000	量程上限	1000
LinE	LinE	-100～100	测量值偏移量	0
dP	dP	0～3	小数点位置，dP=0:无小数位；dP=1:小数点在十位 dP=2:小数点在百位；dP=3:小数点在千位	0
FiLt	FiLt	0.0～5.0	滤波系数	0.5
Unit	Unit	0～3	显示单位，Unit=0：摄氏温度℃；Unit=1：压力单位Pa Unit=2：压力单位KPa；Unit=3：压力单位MPa	0

国家高新技术企业 国家火炬项目计划 | 院士专家工作站 | 国家重点新产品 | 国家知识产权优势企业 | 国家标准主要起草单位 | 功能安全认证 | ISO9001国际质量管理体系认证 | 两化融合管理体系认证 | CE认证 | 中国国家强制性产品认证

福建顺昌虹润精密仪器有限公司 生产制造
Fujian Shunchang Hongrun Precision Instruments Co., LtD.
地址:福建省顺昌城南东路45号（353200）电话:0599-7824386 传真:0599-7856047 网址:www.hrgs.com.cn